防　衛　省
（調整交付金事業）

回　覧

町内会の皆様へ

千歳市建設部道路建設課

道　路　工　事　の　お　知　ら　せ

このたび、富士3丁目において、道路改良工事を行いますのでお知らせします。
本工事は、現在利用されている道路を改良し、新たに舗装をするものです。
施工は、日中に住民の皆様の安全を確保するため交通誘導員を配置し通行止め規制を行い作業し、夜間は完全に開放します。
また、騒音・振動・ほこりなどに極力配慮し、ご迷惑とならないよう留意しますが、やむを得ず発生する場合もございますので、ご理解ご協力をお願いします。
工事期間中にお気づきの点などがありましたら、お手数ですが下記までご連絡ください。

記

工　事　名	市内舗装工事（富士地区）
工 事 期 間	令和5年7月上旬から令和5年１０月３１日まで
作 業 時 間	午前８：００から午後５：００頃まで なお、当日の現場状況により多少の変動があります。
定　休　日	毎週日曜日
工 事 内 容	道路改良工事延長　L=85.88m 車道改良幅6.0m、施設帯1.545m（両側）
作 業 形 態	一部通行止め（作業終了後、夜間は開放）
発　注　者	千歳市建設部道路建設課生活道路係 担当　　小田　恭右　　ＴＥＬ　０１２３－２４－０６８２（直通）
受　注　者	有限会社丸優コトブキ建設　　ＴＥＬ　０１２３－２９－３３５４ 現場代理人　間（ｱｲﾀﾞ）　勝徳（ｶﾂﾉﾘ）　　携帯電話　０８０－１８７２－０１０４

千歳市からのお知らせ【市の職員をかたる「なりすまし詐欺」注意！！】

千歳市では、市内で頻発する市の税務職員などを名のる「なりすまし詐欺」防止のため、「千歳市安全で住みよいまちづくり推進協議会：なりすまし詐欺防止専門部会」の活動に連動し、なりすまし詐欺撲滅に向けた取り組みの一環として、広く、市民への周知を行っています。

【　位　置　図　】
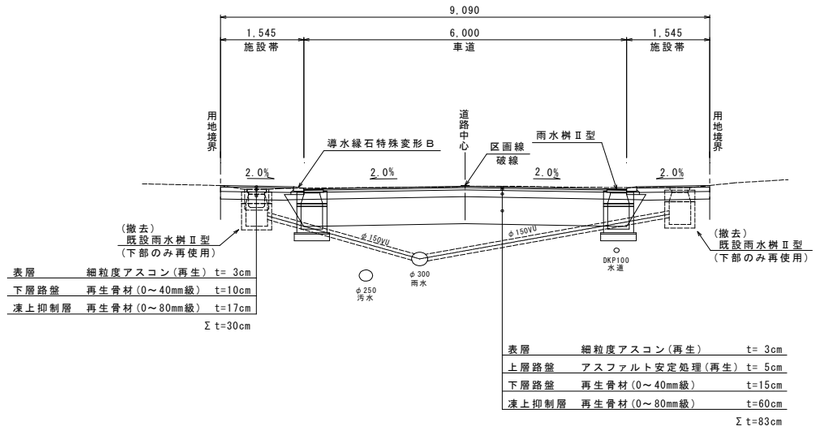
【　断　面　図　】